ractem
RACKING SYSTEM

INSTRUKCJE MONTAŻU

REGAŁ ŚRUBOWY

Wymagane jest użycie klucza płaskiego nr 13

Zaleca się użycie rękawic.

1

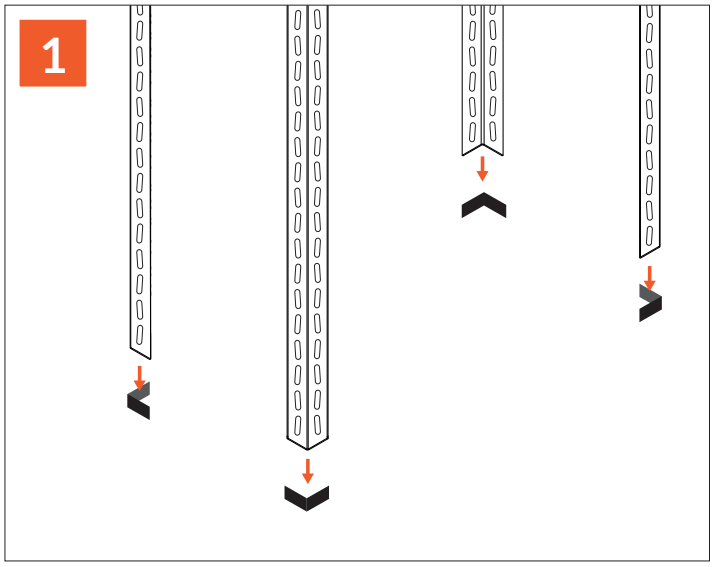

2

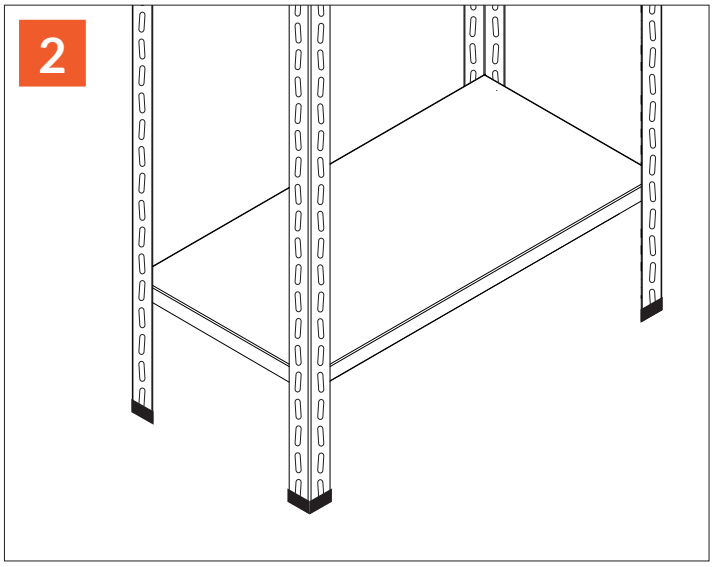

3

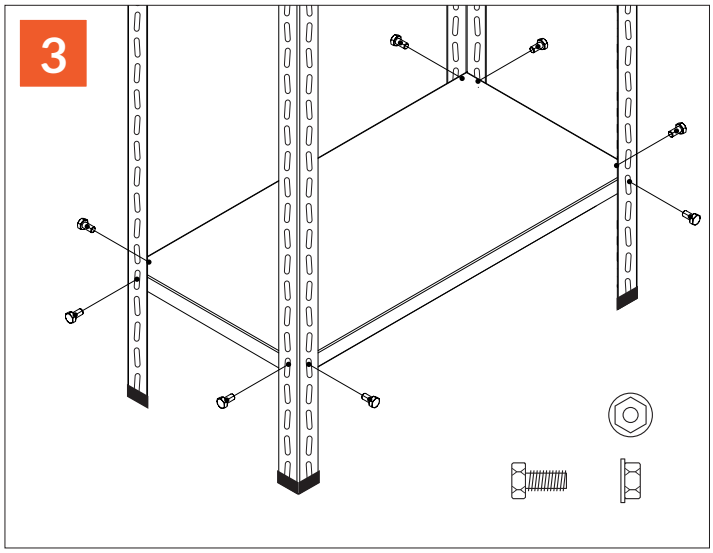

4

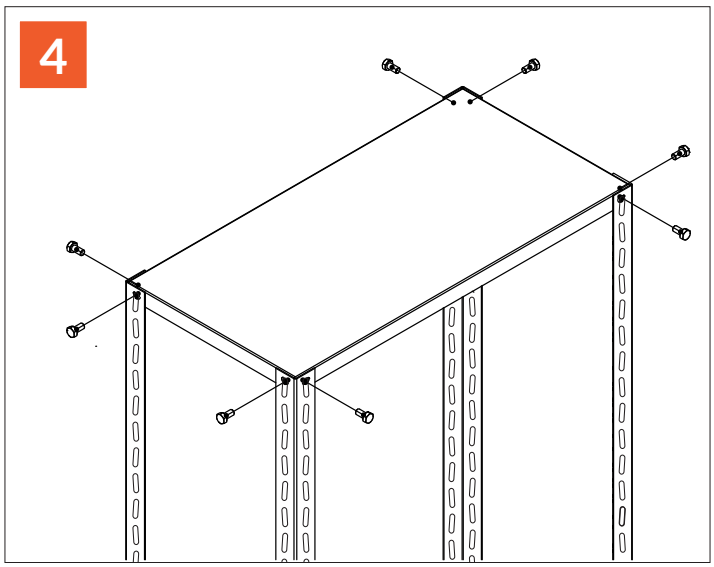

5

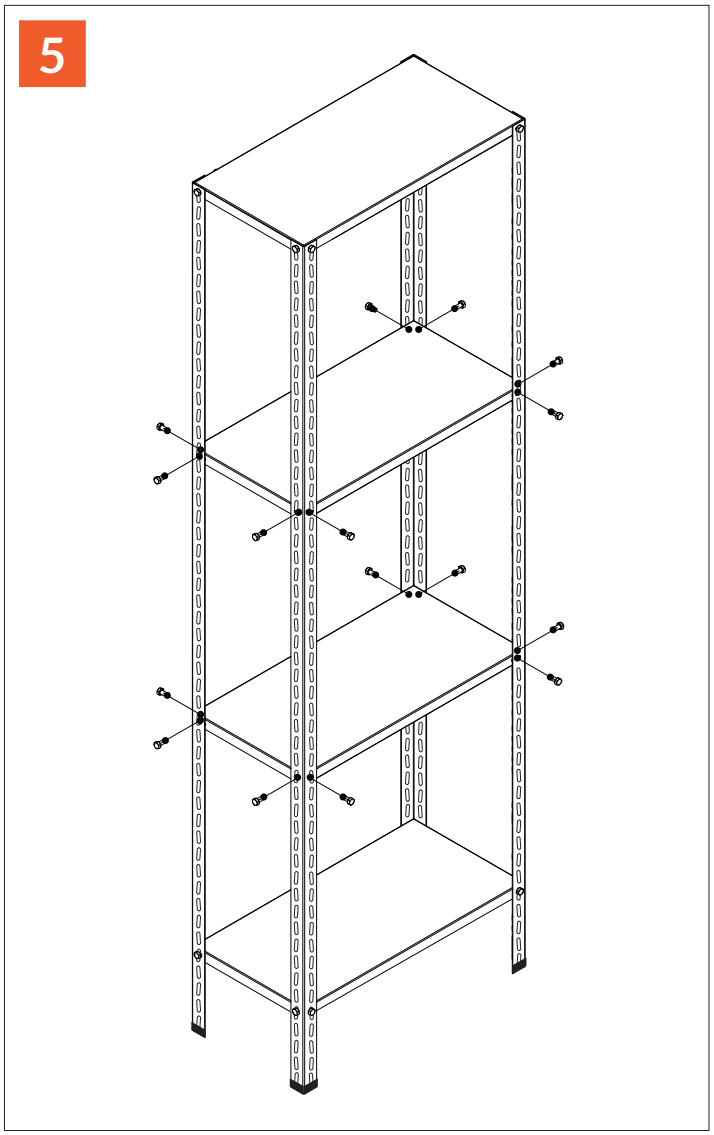

RACTEM ESPAÑA
+34 900 696 796
www.ractem.es

RACTEM FRANCE
+33 (0) 5 33 09 20 49
www.ractem.fr

RACTEM DEUTSCHLAND
+49 (0) 681 96 84 90 04
www.ractem.de

RACTEM ITALIA
+39 02 2180 6759
www.ractem.it

RACTEM PORTUGAL
+351 21 556 5408
www.ractem.pt

RACTEM BELGIQUE
+32 (0) t2 364 01 85
www.ractem.be

RACTEM NEDERLAND
+31 (0)347 38 60 92
www.ractem.ch

RACTEM ÖSTERREICH
+43 316 416205
www.ractem.at

RACTEM POLAND
+71 702 16 44
www.ractem.pl

RACTEM SCHWEIZ
+xxxxxxxxxxxxx
www.ractem.ch